AIRE DE STATIONNEMENT
Parking area
PARKING NORD / *NORTH APRON*

GUADELOUPE MARYSE CONDE

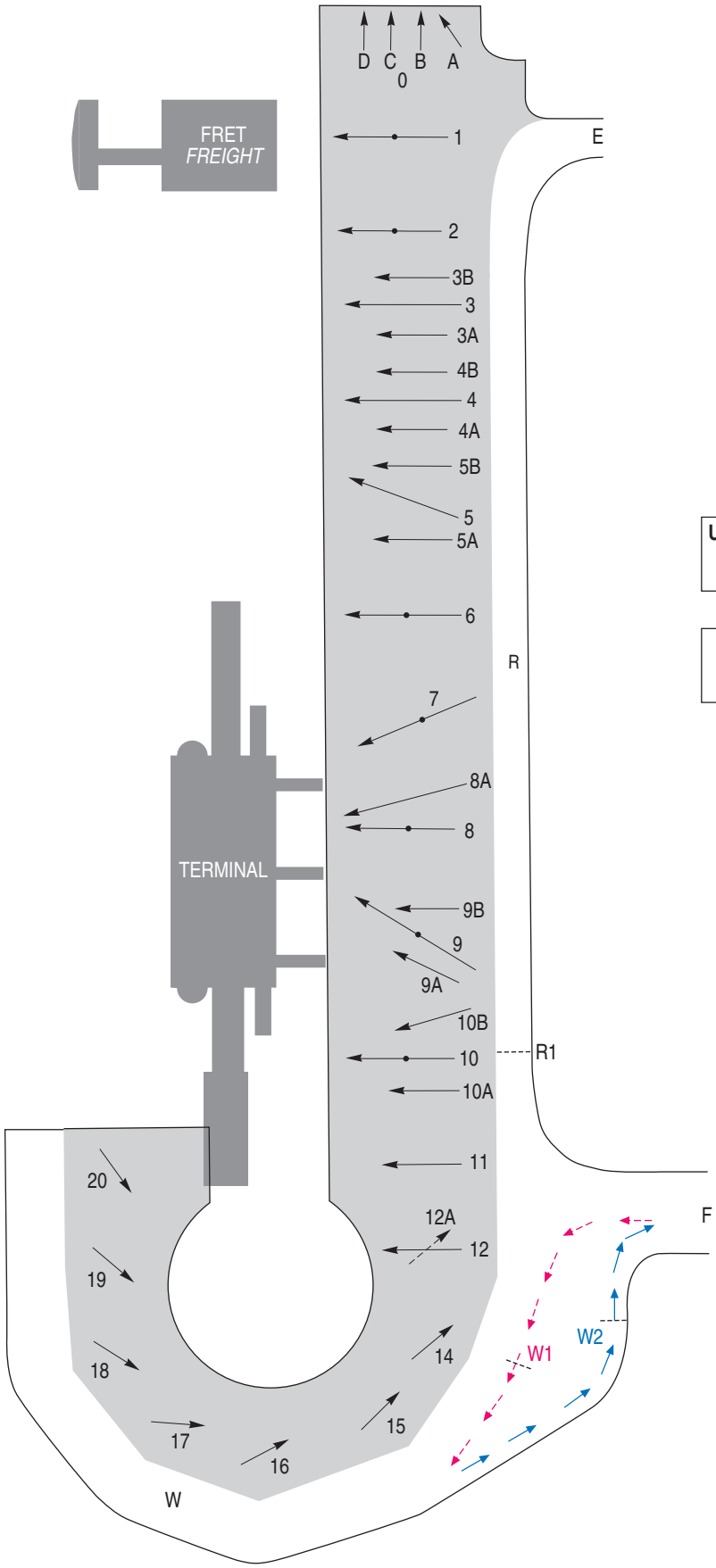

Utilisation des postes de stationnement
Use of parking stands
Voir / *See* AD 2 TFFR MIA TEXT 01/02

Coordonnées des points INS
INS coordinates
Voir / *See* AD 2 TFFR 8

LEGENDE / *KEY*

- Aire de trafic / *Apron*
- Position INS / *INS position*
- ARR
- DEP
- Point d'attente intermédiaire / *Intermediate holding point*

© SIA